MX2 FF

ΕΠΙΤΟΙΧΟΣ ΛΕΒΗΤΑΣ ΑΕΡΙΟΥ

Θέρμανση + στιγμιαία παραγωγή ζεστού νερού οικιακής χρήσης

Μοντέλο με στεγανό θάλαμο τεχνητής ροής

Οδηγίες εγκατάστασης και χρήσης

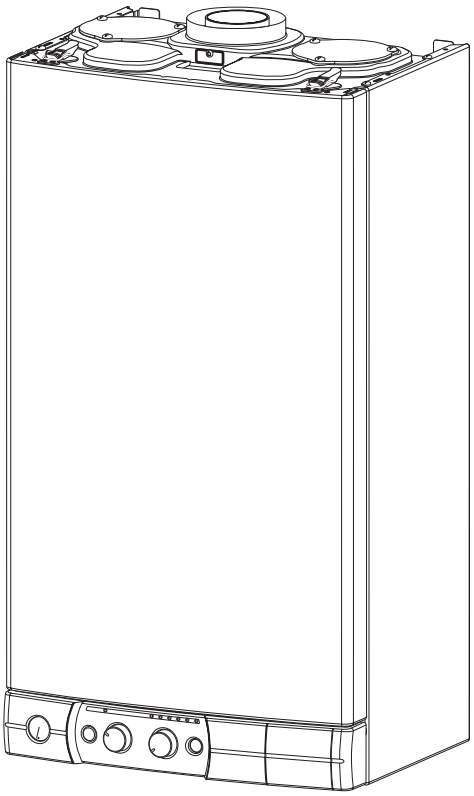

GR

CHAFFOTEAUX & MAURY

Περιεχόμενα

Οδηγίες εγκατάστασης

		Σελίδα
1 -	Περιγραφή	3
2 -	Διαστάσεις	4
3 -	Υδραυλικά χαρακτηριστικά	4
4 -	Συνθήκες εγκατάστασης	5
5 -	Σύνδεση αγωγών αναρρόφησης και απαγωγής καυσαερίων	6
6 -	Εγκατάσταση του λέβητα	8
7 -	Ηλεκτρικές συνδέσεις	9
8 -	Θέση σε λειτουργία	10
9 -	Τοποθέτηση του περιβλήματος	12
10 -	Μετατροπή αερίου	13
11 -	Αυτόματη διάγνωση	14
12 -	Ειδικά χαρακτηριστικά	15

Οδηγίες χρήσης

		Σελίδα
13 -	Χειριστήρια	16
14 -	Χρήση	17
15 -	Συντήρηση	18
16 -	Ασφάλεια απαγωγής των προϊόντων της καύσης	18
17 -	Εγγύηση	18
18 -	Πρακτικές συμβουλές	18
19 -	Τεχνικά χαρακτηριστικά	19
20 -	Ανωμαλίες λειτουργίας	20

ΟΔΗΓΙΕΣ ΓΙΑ ΤΗΝ ΕΓΚΑΤΑΣΤΑΣΗ

1. Περιγραφή

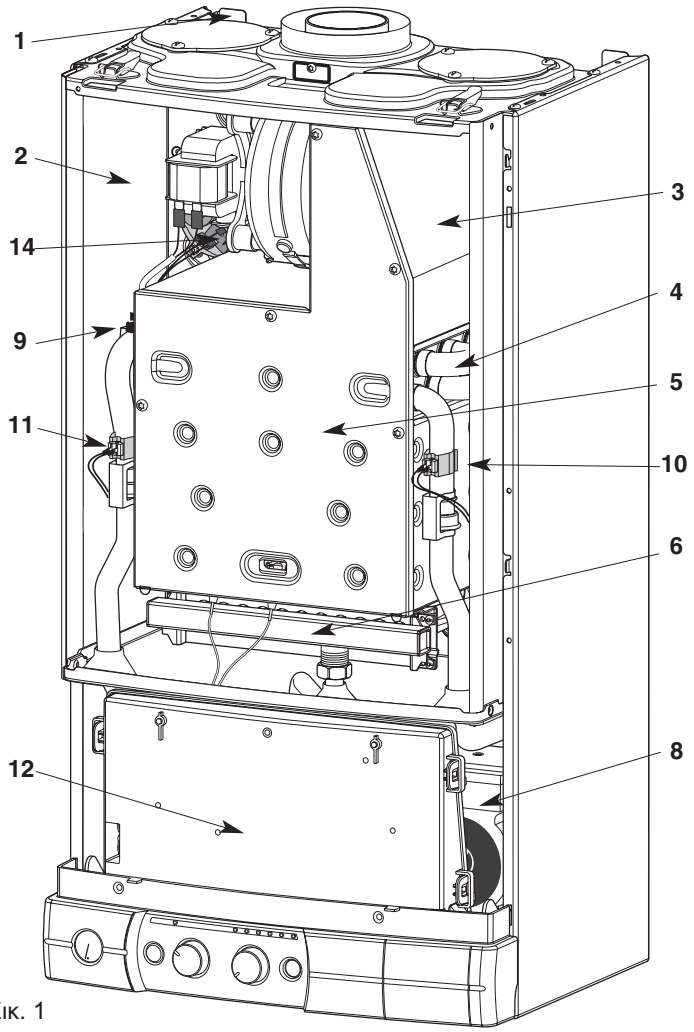

Εικ. 1

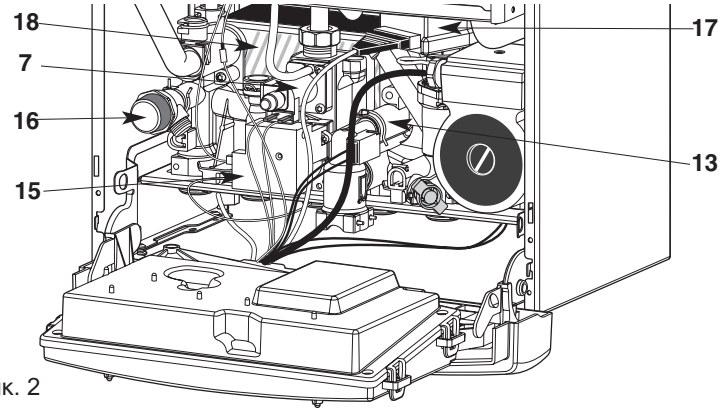

Εικ. 2

1.- Πλαίσιο από χαλυβδοέλασμα, δοχείο διαστολής
2.- Στεγανός θάλαμος
3.- Καλύπτρα απαγωγής με σύστημα ελκυσμού
4.- Πρωτογενής χάλκινος εναλλάκτης
5.- Θάλαμος καύσης
6.- Καυστήρας αερίου που περιλαμβάνει:
- αποσπώμενο συλλέκτη με μπεκ
- ηλεκτρόδιο ανάφλεξης
- ηλεκτρόδιο ανίχνευσης παρουσίας φλόγας

7.- Γραμμή αερίου που περιλαμβάνει:
- δύο ηλεκτροβαλβίδες ασφαλείας
- μία ηλεκτροβαλβίδα ρύθμισης

8.- Κυκλοφορητής με αυτόματο απαεριωτή
9.- Ασφάλεια υπερθέρμανσης
10.- Θερμίστορ εισόδου πρωτογενούς εναλλάκτη
11.- Θερμίστορ εξόδου πρωτογενούς εναλλάκτη
12.- Τροφοδοτικό
13.- Ροοστάτης θέρμανσης νερού οικιακής χρήσης
14.- Ασφάλεια απαγωγής των προϊόντων της καύσης
15.- Μετασχηματιστής ανάφλεξης
16.- Βαλβίδα ασφαλείας θέρμανσης
17.- Τρίοδος βαλβίδα
18.- Εναλλάκτης νερού οικιακής χρήσης με πλάκες από ανοξείδωτο χάλυβα
19. - Μανόμετρο κυκλώματος θέρμανσης
20. - Μπουτόν ON/OFF και ενδεικτική λυχνία λειτουργίας
21.- Διακόπτης λειτουργίας και ρύθμισης θερμοκρασίας νερού οικιακής χρήσης
22.- Διακόπτης λειτουργίας και ρύθμισης θερμοκρασίας θέρμανσης
23.- Δείκτης θερμοκρασίας θέρμανσης και προβλημάτων λειτουργίας
24.- Πορτοκαλί ενδεικτική λυχνία λειτουργίας καυστήρα
25.- Μπουτόν επαναφοράς και κόκκινη ενδεικτική λυχνία εμπλοκής

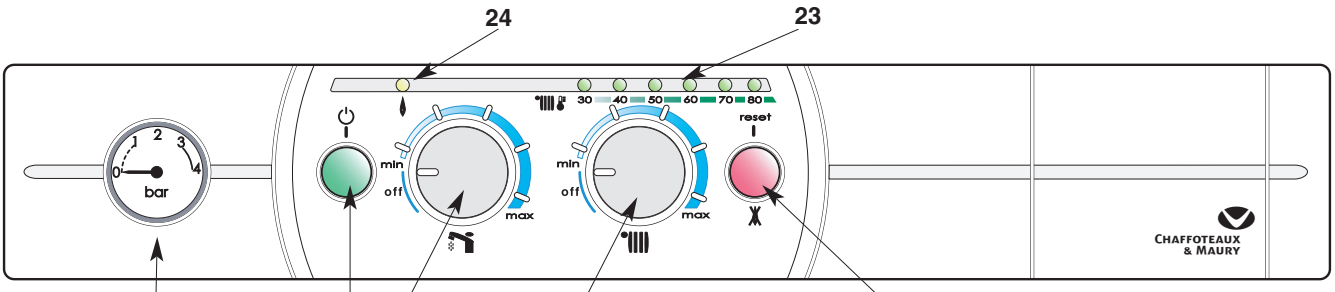

Εικ. 3

2. Διαστάσεις

Διαστάσεις σε mm

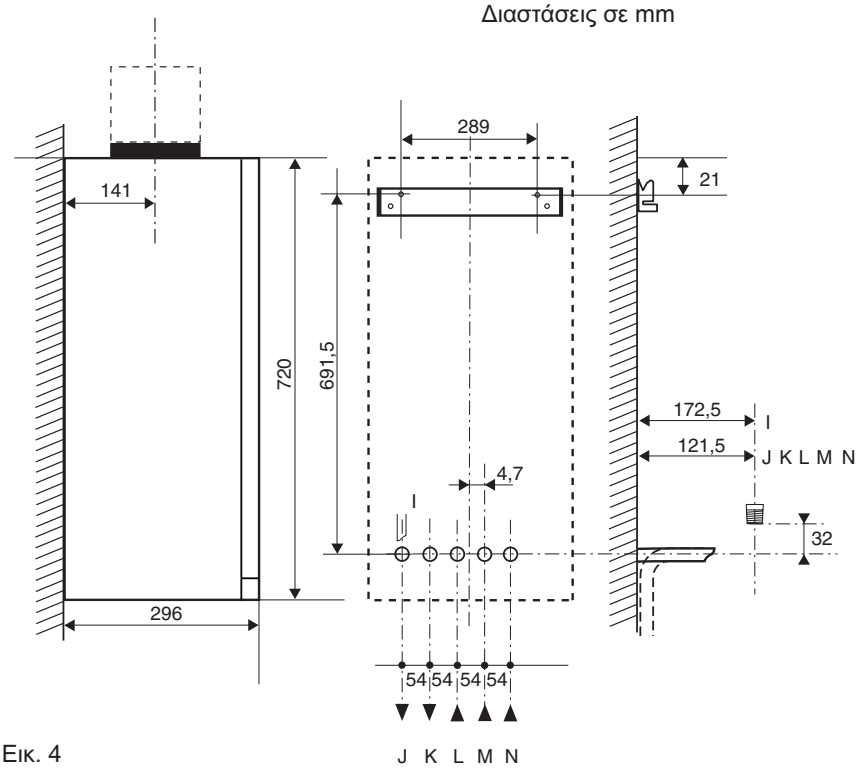

Εικ. 4

I	Έξοδος βαλβίδας ασφαλείας
J	Κατάθλιψη θέρμανσης
K	Έξοδος ζεστού νερού οικιακής χρήσης
L	Είσοδος αερίου
M	Είσοδος κρύου νερού για οικιακή χρήση
N	Επιστροφή θέρμανσης

Καθαρό βάρος:
24 kW: 32 kg

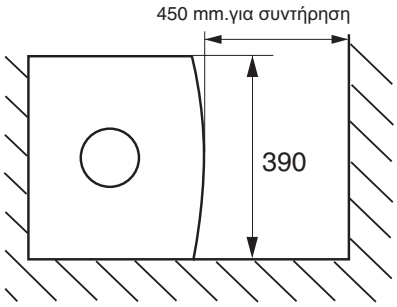

3. Υδραυλικά χαρακτηριστικά

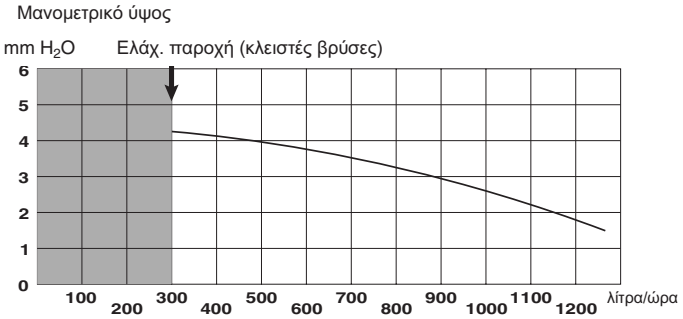

Εικ. 5

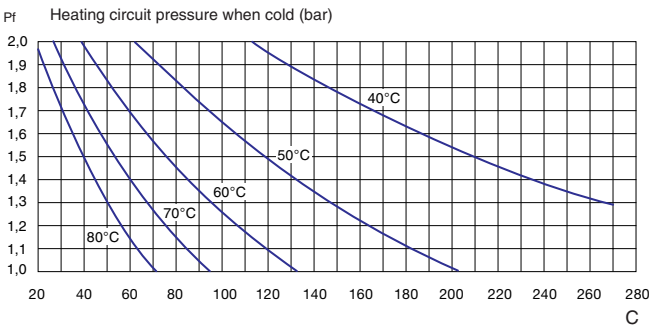

Διάγραμμα χωρητικότητας νερού
Pf = Πίεση δοχείου διαστολής σε βασ
C = Χωρητικότητα εγκατάστασης σε λίτρα

Εικ. 6

Ο λέβητας διατίθεται από το εργοστάσιο με αυτόματο βς-παπ.
Το διάγραμμα (εικ. 5) εμφανίζει την καμπύλη λειτουργίας της διαθέσιμης πίεσης σε σχέση με την παροχή (στην έξοδο του λέβητα).
Για να εξασφαλίζεται η σωστή λειτουργία, η ελάχιστη παροχή της εγκατάστασης πρέπει να είναι 300 λίτρα/ώρα. (Θερμοστατικές βαλβίδες κλειστές).

Χωρητικότητα νερού της εγκατάστασης.
Ο λέβητας διαθέτει δοχείο διαστολής υπό πίεση.
Μέγιστη χωρητικότητα δοχείου διαστολής: 6 λίτρα
Πίεση φορτίου: 1 βασ
Η χωρητικότητα του δοχείου διαστολής μιας εγκατάστασης υπό πίεση μεταβάλλεται με:
- τη μέση θερμοκρασία λειτουργίας σε °C
- το στατικό ύψος (που αντιστοιχεί στη διαφορά ύψους σε μέτρα μεταξύ του υψηλότερου σημείου της εγκατάστασης και του άξονα του δοχείου διαστολής).
Η ελάχιστη πίεση πλήρωσης με την εγκατάσταση κρύα είναι 1 βασ (συνιστώμενη από 1,2 έως 1,7 βασ).
Η πίεση του δοχείου διαστολής θα πρέπει να είναι πάντα μεγαλύτερη από το ένα δέκατο του στατικού ύψους (σε μέτρα).

4. Συνθήκες εγκατάστασης

4.1 ΚΑΝΟΝΙΣΜΟΙ
ΣΥΝΘΗΚΕΣ ΣΥΜΜΟΡΦΩΣΗΣ ΤΗΣ ΕΓΚΑΤΑΣΤΑΣΗΣ ΚΑΙ ΤΗΣ ΣΥΝΤΗΡΗΣΗΣ
Η εγκατάσταση και η συντήρηση της συσκευής πρέπει να εκτελούνται πάντα προσεκτικά από εξειδικευμένο τεχνικό (Ν. 46/1990) βάσει των κανονισμών και των επαγγελματικών κανόνων και ειδικότερα:

Η χρήση και η εγκατάσταση του λέβητα αερίου ρυθμίζεται από τα **Πρότυπα UNI-CIG 7129/92** και **7131/99** - Ν. 1083 και μετέπειτα τροποποιήσεις αυτού.

Ειδικότερα:
Βάσει του Ν. 10/91 **(Π.Δ. 412/93** και **Π.Δ. 551** της **21/12/99)**.

4.2 ΘΕΣΗ ΤΟΥ ΛΕΒΗΤΑ
- Μην εγκαθιστάτε ποτέ το λέβητα πάνω από επιφάνειες εστιών στην κουζίνα, φούρνους και γενικώς πάνω από πηγές λιπαρών αναθυμιάσεων που μπορούν να αλλοιώσουν τη σωστή λειτουργία του λέβητα λόγω έμφραξης.
- Φροντίστε ώστε ο τοίχος και τα στηρίγματα να έχουν επαρκή αντοχή για το βάρος του λέβητα (βάρος: 35 kg περίπου).
- Λάβετε τα αναγκαία μέτρα για τον περιορισμό του θορύβου.

Προειδοποίηση:
Με χαμηλές θερμοκρασίες (κάτω των 5°C) μπορούν να παρατηρηθεί απελευθέρωση υδρατμών (το φαινόμενο αυτό οφείλεται στη συμπύκνωση των υδρατμών που περιέχουν τα καυσαέρια).

4.3 ΜΕΛΕΤΗ ΚΑΙ ΥΛΟΠΟΙΗΣΗ ΤΗΣ ΕΓΚΑΤΑΣΤΑΣΗΣ
Κύκλωμα ζεστού νερού οικιακής χρήσης.
Εάν το νερό έχει σκληρότητα μεγαλύτερη από 25 TH, πρέπει να τοποθετηθεί σύστημα επεξεργασίας.
Σε περίπτωση που υπάρχει βαλβίδα αντεπιστροφής, είναι αναγκαία η τοποθέτηση διάταξης που επιτρέπει τη διαστολή.

Κύκλωμα κύρια θέρμανσης.
Παροχή κυκλοφορίας: κατά τη διαστασιολόγηση των σωληνώσεων πρέπει να λαμβάνεται υπόψη η ελάχιστη παροχή των 300 λίτρων/ώρα με βαλβίδες κλειστές.

Προστασία από τη διάβρωση.
Όταν η εγκατάσταση αποτελείται από ανομοιογενή στοιχεία, μπορούν να εμφανιστούν δυσλειτουργίες που οφείλονται στη διάβρωση.
Για την αποφυγή των προβλημάτων αυτών, συνιστάται η χρήση αναστολέα διάβρωσης.
Πρέπει να λαμβάνεται κάθε μέτρο ώστε το θερμαινόμενο νερό να μην αποκτά διαβρωτικά χαρακτηριστικά.
Παλιές εγκαταστάσεις: τοποθετήστε ένα δοχείο διήθησης στην επιστροφή και στο χαμηλότερο σημείο και στη συνέχεια φροντίστε για την κατάλληλη επεξεργασία του κυκλώματος.
Σύσταση: τοποθετήστε διατάξεις εξαέρωσης σε όλα τα σώματα και στα υψηλά σημεία της εγκατάστασης και βάνες εκκένωσης στα χαμηλότερα σημεία.

5. Σύνδεση αγωγών αναρρόφησης και απαγωγής καυσαερίων

Ο λέβητας πρέπει να εγκαθίσταται μόνο εάν διαθέτει σύστημα εισόδου φρέσκου αέρα και εξόδου των καυσαερίων που διατίθεται από τον κατασκευαστή του.
Τα κιτ αυτά διατίθενται χωριστά από τη συσκευή ώστε να ικανοποιούνται οι ποικίλες λύσεις που εφαρμόζονται στην εγκατάσταση. Για περισσότερες πληροφορίες σχετικά με τα εξαρτήματα αναρρόφησης/απαγωγής συμβουλευθείτε τον κατάλογο των αξεσουάρ και τις οδηγίες εγκατάστασης που περιέχουν τα κιτ αυτά. Ο λέβητας διατίθεται ρυθμισμένος για σύνδεση σε σύστημα αναρρόφησης και απαγωγής καυσαερίων ομοαξονικού τύπου διπλής ροής.

Προειδοποίηση
Οι αγωγοί απαγωγής των καυσαερίων δεν πρέπει να έρχονται σε επαφή ή να βρίσκονται κοντά σε εύφλεκτα υλικά και δεν πρέπει να διέρχονται από τοίχους ή δομικά στοιχεία του κτιρίου από εύφλεκτα υλικά.
Σε περίπτωση που είναι αναγκαία η αντικατάσταση της παλιάς συσκευής, θα πρέπει να αντικαταστήσετε και το σύστημα αναρρόφησης και απαγωγής.

Προσοχή
Βεβαιωθείτε ότι τα ανοίγματα αναρρόφησης και απαγωγής δεν είναι βουλωμένα.
Βεβαιωθείτε ότι οι αγωγοί απαγωγής των καυσαερίων δεν παρουσιάζουν διαρροές.

5.1 ΤΥΠΟΣ ΟΜΟΑΞΟΝΙΚΗΣ ΑΠΑΓΩΓΗΣ (C12, C32, C42) xx

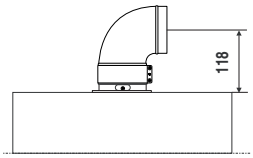

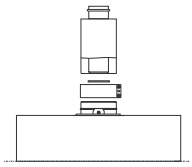

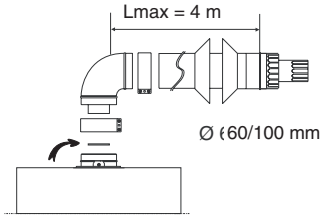

Ομοκεντρική έξοδος 60/100	Διάφραγμα Ø 41 - 24 kW	Διάφραγμα ø 45	Χωρίς διάφραγμα
24 kW	**L** 0.3 έως 0.75 m	**L** = > 0.75 έως2.5 m	**L** = > 2.5 έως4 m

5.2 ΤΥΠΟΣ ΔΙΠΛΗΣ ΑΠΑΓΩΓΗΣ (C12, C32, C42, C52, C82) xy

Υπάρχει επίσης η δυνατότητα χρήσης εξόδου καυσαερίων με χωριστούς σωλήνες, χρησιμοποιώντας αντάπτορα τοποθετημένο στο συλλέκτη εξόδου και συνδέοντας στο σωλήνα στην είσοδο αέρα που προβλέπεται για αυτόν το σκοπό.
Για να χρησιμοποιήσετε την είσοδο αέρα:
1) Βγάλτε το καπάκι της εισόδου αέρα
2) Προσαρμόστε το συλλέκτη στο σωλήνα ή στο γωνιακό ρακόρ έως ότου έλθει σε επαφή με τον κάτω αναστολέα (δεν είναι αναγκαία η χρήση τσιμούχας)
3) Τοποθετήστε τη γωνία/συλλέκτη στο άνοιγμα της εισόδου αέρα του λέβητα και στερεώστε τον με τις βίδες
4) Εάν είναι αναγκαίο, τοποθετήστε το διάφραγμα στην έξοδο των καυσαερίων
5) Τοποθετήστε τον αντάπτορα στην έξοδο των καυσαερίων και ασφαλίστε τον με το κολάρο

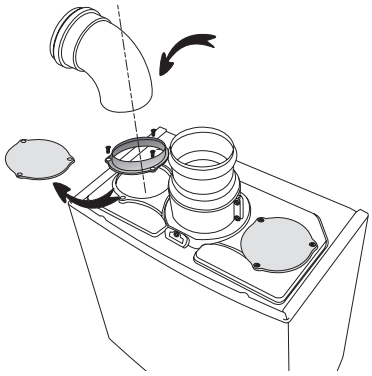

Σε περίπτωση που τα δύο γωνιακά ρακόρ βρίσκονται στην ίδια πλευρά και θέλετε να περιορίσετε τις εξωτερικές διαστάσεις, η ελάχιστη απόσταση των 230 mm μπορεί να μειωθεί κόβοντας πολύ προσεκτικά τη γωνία κάτω από την είσοδο αέρα των 25 mm.

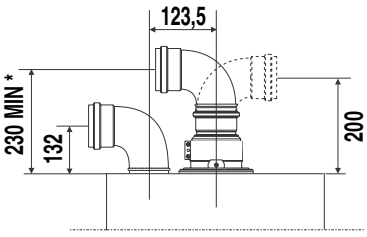

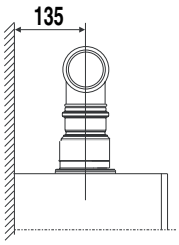

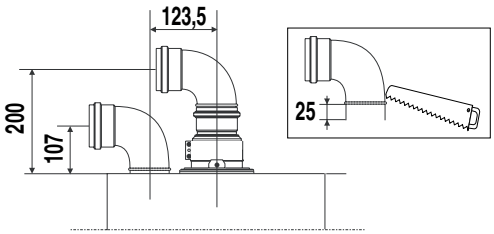

Σε περίπτωση σύνδεσης με χωριστούς σωλήνες και με το λέβητα εγκατεστημένο σε ελάχιστη απόσταση 6 cm από τον τοίχο, ανοίξτε τρύπα ø 10 cm για να επιτρέψετε την καλύτερη και ευκολότερη συναρμολόγηση του γωνιακού ρακόρ φρέσκου αέρα με τον εξωτερικό σωλήνα του τοίχου (βλ. σχέδιο).

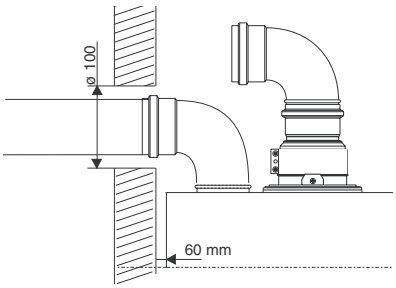

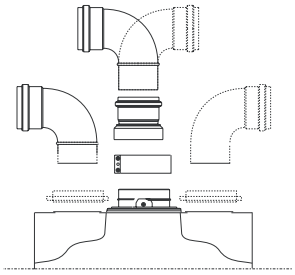

Διπλή έξοδος 24 kW	Διάφραγμα Ø 41	Διάφραγμα Ø 45	Χωρίς διάφραγμα
C12, C32, C42 80/80	**L** = 0 έως 5.5 m	**L** = 5.5 έως 21 m	**L** = 21 έως 33 m
C52, C82 80/80 Μήκος σωλήνα αέρα 1 m.	**L** = 0 έως 9 m	**L** = 9 έως 43 m	**L** = 43 έως 67 m

L = Άθροισμα μήκους σωλήνων αναρρόφησης και απαγωγής καυσαερίων.
Εάν το μήκος της εξόδου των καυσαερίων υπερβαίνει τα 5,5 m, πρέπει να χρησιμοποιηθεί σύστημα συγκέντρωσης των συμπυκνωμάτων.

Η τιμή **L** του μέγιστου μήκους που ορίζεται στον πίνακα, περιλαμβάνει το τερματικό καυσαερίων/φρέσκου αέρα και, για το ομοαξονικό σύστημα, συμπεριλαμβάνει και το γωνιακό ρακόρ. Οι έξοδοι C52 πρέπει να ανταποκρίνονται στις ακόλουθες προδιαγραφές:
1 - Διατήρηση ø 80 mm τόσο στους αγωγούς αναρρόφησης όσο και απαγωγής
2 - Εάν θέλετε να τοποθετήσετε γωνιακά ρακόρ στο σύστημα αναρρόφησης ή/και απαγωγής των καυσαερίων, πρέπει να λάβετε υπόψη το αντίστοιχο μήκος κάθε ρακόρ για να εισαγάγετε τις τιμές αυτές στον υπολογισμό του συνολικού μήκος
3 - Η έξοδος των καυσαερίων πρέπει να προεξέχει τουλάχιστον κατά 0,5 m από την οροφή
4 - Οι αγωγοί αναρρόφησης και εξόδου C52 δεν μπορούν να εγκατασταθούν σε αντικριστούς τοίχους του κτιρίου.

Σχέδια με παραδείγματα εγκατάστασης για ομοαξονικό και διπλό τύπο.
Για περισσότερες πληροφορίες σχετικά με την απαγωγή και την αναρρόφησης συμβουλευθείτε τον κατάλογο των αξεσουάρ.

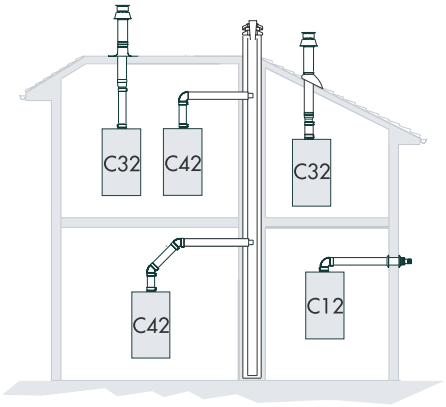

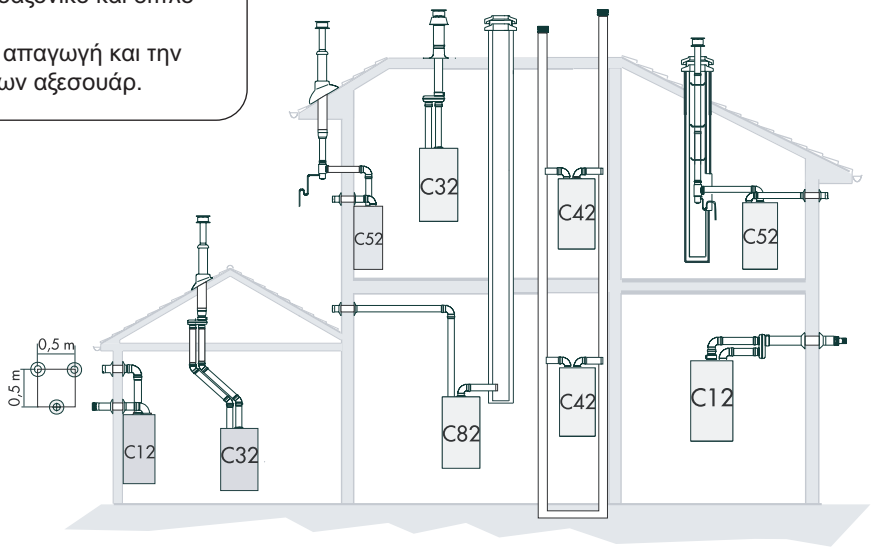

5.3 ΤΟΠΟΘΕΤΗΣΗ ΤΟΥ ΔΙΑΦΡΑΓΜΑΤΟΣ

Προειδοποίηση
Εάν η επιλεγμένη έξοδος καυσαερίων προβλέπει τη χρήση διαφράγματος σύμφωνα με τον αντίστοιχο πίνακα, θα πρέπει να φροντίσετε για την εγκατάστασή του.

Ομοκεντρική

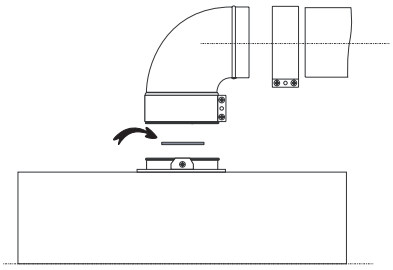

Διπλή

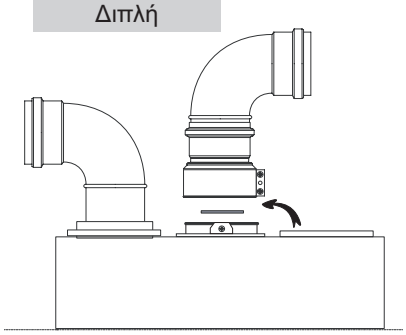

6. Εγκατάσταση του λέβητα

- Τοποθετήστε το χάρτινο σχέδιο εγκατάστασης στο επιλεγμένο σημείο.
- Στερεώστε το στήριγμα αγκύρωσης
- Τοποθετήστε τους σωλήνες τις εγκατάστασης και της ηλεκτρικής σύνδεσης στα σημεία που υποδεικνύονται στο σχέδιο εγκατάστασης.
- Ξεβιδώστε τους μεντεσέδες στερέωσης του καλύμματος πρόσοψης A (εικ. 7).
- Βγάλτε το κάλυμμα της πρόσοψης.
- Προσαρμόστε το λέβητα στο στήριγμα αγκύρωσης, αφήστε τον να κατέβει έως ότου στερεωθεί (εικ. 8).
- Εκτελέστε τις συνδέσεις νερού και αερίου χρησιμοποιώντας τις αναγκαίες τσιμούχες (τσιμούχα από καουτσούκ για το αέριο). (εικ. 9).
- Το άνοιγμα εξόδου της βαλβίδας ασφαλείας **16** πρέπει να συνδεθεί οπωσδήποτε σε σωλήνα αποχέτευσης νερού.

ΚΙΤ ΑΠΑΓΩΓΗΣ ΚΑΥΣΑΕΡΙΩΝ
Τοποθετήστε το σύστημα απαγωγής αναλόγως με τον επιλεγμένο τύπο σύνδεσης. Βλ. κεφ. 5.

Καθαρισμός της εγκατάστασης
Μετά την ολοκλήρωση των υδραυλικών συνδέσεων είναι αναγκαίος ο καθαρισμός της εγκατάστασης με κατάλληλο προϊόν (διασκορπιστικό) ώστε να απομακρυνθούν τυχόν ρινίσματα, υπολείμματα συγκόλλησης, λαδιών και γράσων διαφόρων ειδών. Μη χρησιμοποιείτε διαλύτες και αρωματικούς υδρογονάνθρακες (βενζίνη, πετρέλαιο...).
Συνιστάται η πλήρης επεξεργασία της εγκατάστασης κατά τη θέση σε λειτουργία για να επιτευχθεί pH από 9 έως 9,5.

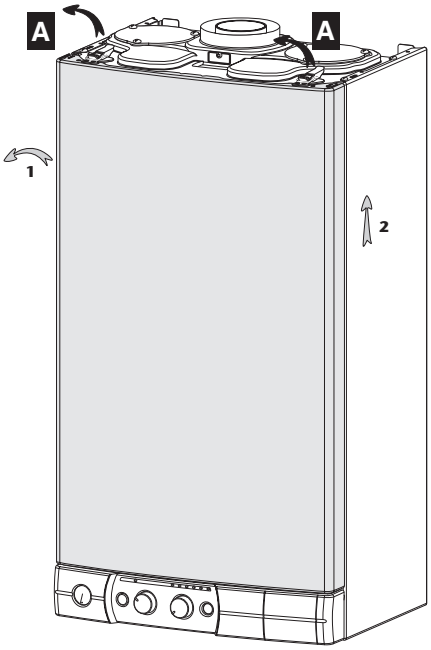

Εικ. 7

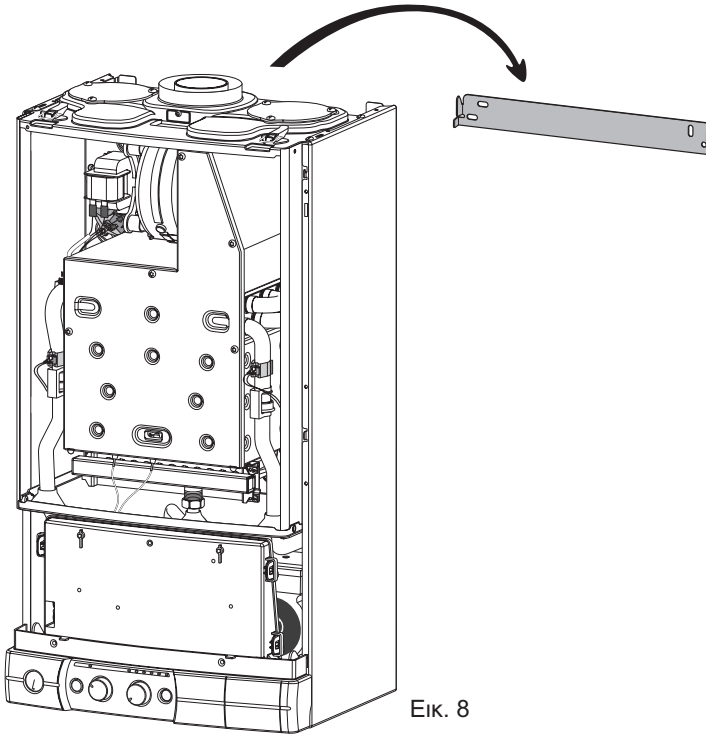
Εικ. 8

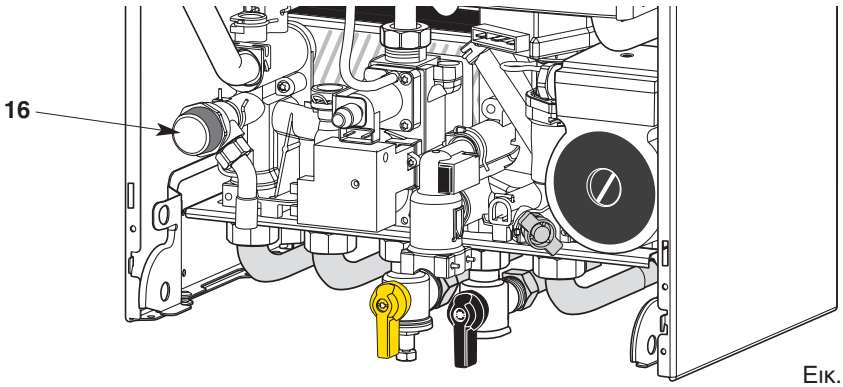

Εικ. 9

7. Ηλεκτρικές συνδέσεις

Κανονισμοί:
- Σύμφωνα με τους ισχύοντες κανονισμούς, στη σταθερή εγκατάσταση ηλεκτρικής τροφοδοσίας του λέβητα, πρέπει να προβλέπεται πολυπολική διάταξη απόζευξης με ελάχιστη απόσταση επαφών 3 mm.
- Ο λέβητας πρέπει να συνδεθεί σε σταθερό κουτί μέσω του διατιθέμενου καλωδίου.

Θέση των συνδέσεων:
- Τα καλώδια ηλεκτρικής τροφοδοσίας των 230 V και του θερμοστάτη δωματίου πρέπει να τοποθετηθούν στον τοίχο σε ύψος που ορίζεται από το σχέδιο εγκατάστασης.
• Η ηλεκτρική τροφοδοσία 230 V του λέβητα επιτυγχάνεται με καλώδιο 2 P + T που διατίθεται με τη συσκευή.
• Αφήστε το καλώδιο γείωσης να προεξέχει από τον τοίχο τουλάχιστον κατά 50 cm.

Πρόσβαση στη σύνδεση θερμοστάτη δωματίου του λέβητα
- Η ηλεκτρική σύνδεση του θερμοστάτη δωματίου εκτελείται πίσω από το κουτί τροφοδοτικού του

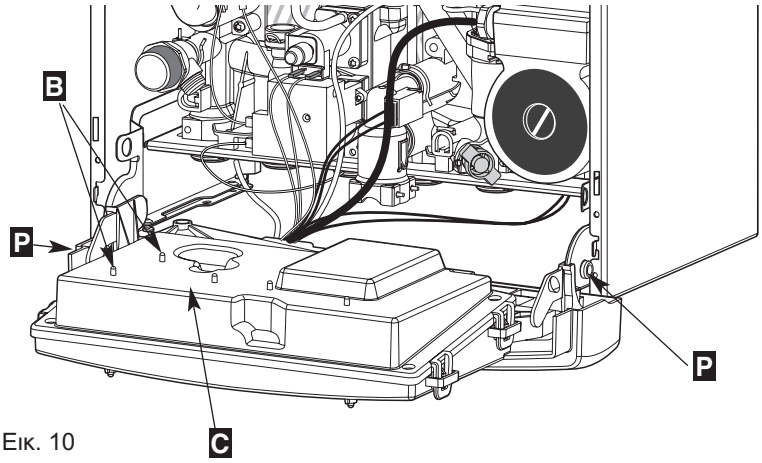

Εικ. 10

Σύνδεση 230 V και γείωσης μέσω του ειδικού καλωδίου στο J1

Σημαντικό: Εάν το καλώδιο τροφοδοσίας έχει φθαρεί, για την αποφυγή του κινδύνου ατυχημάτων, πρέπει να αντικαθίσταται από τον κατασκευαστή, από το εξουσιοδοτημένο Σέρβις ή από εξειδικευμένο τεχνικό.

Σύνδεση θερμοστάτη δωματίου

Ο λέβητας είναι ρυθμισμένος από το εργοστάσιο για να λειτουργεί χωρίς θερμοστάτη δωματίου. Ένας διακλαδωτήρας **S** είναι τοποθετημένος στο συνδετήρα **D**. Για τη σύνδεση θερμοστάτη δωματίου στο συνδετήρα:

- Κατεβάστε το τροφοδοτικό απελευθερώνοντας τους πλευρικούς πείρους ασφάλισης **P** για να έχετε πρόσβαση στον πίνακα
- Ξεβιδώστε τις βίδες **B** και βγάλτε το καπάκι **C** (εικ. 10)

Η σύνδεση για το θερμοστάτη δωματίου ελευθερώνεται.

- Βγάλτε το συνδετήρα **D**
- Συνδέστε το θερμοστάτη στη θέση του διακλαδωτήρα **S**
- Συνδέστε πάλι το συνδετήρα **D**

Ο απεικονιζόμενος συνδετήρας **J12** (εικ. 11) προορίζεται για τη σύνδεση προαιρετικού προγραμματιστή (εν ανάγκη συμβουλευθείτε τη σχετική ενημερωτική σημείωση).

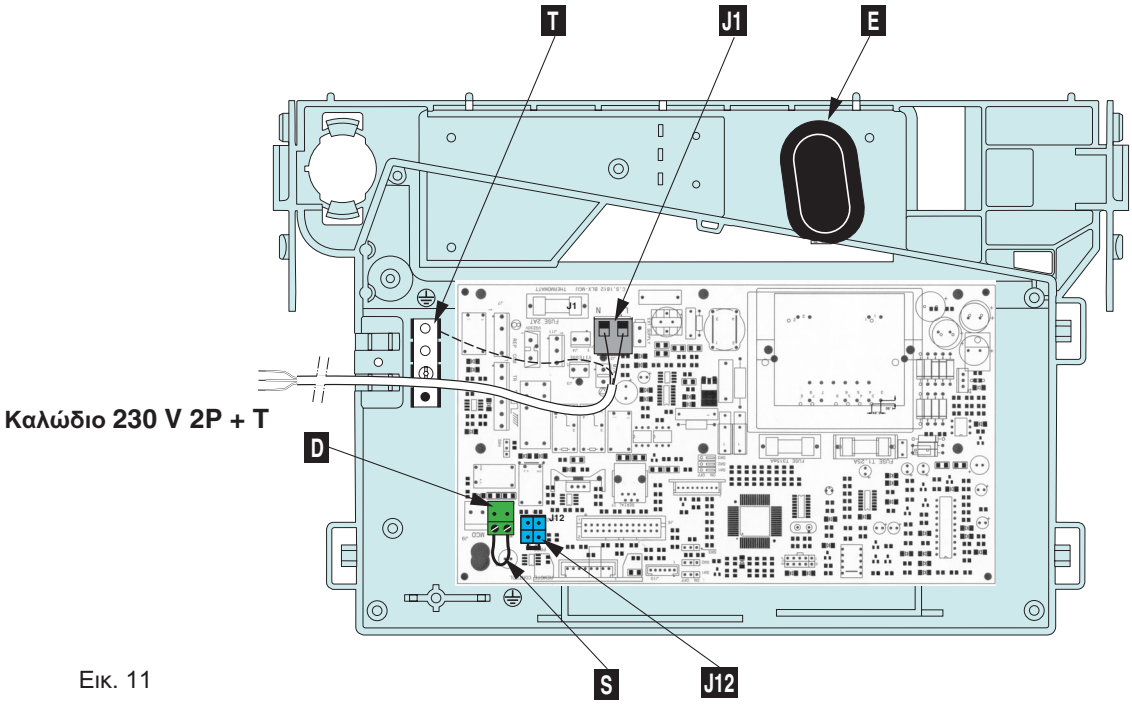

Εικ. 11

8. Θέση σε λειτουργία

ΡΥΘΜΙΣΗ ΤΗΣ ΠΙΕΣΗΣ (εικ. 12)

Κύκλωμα νερού οικιακής χρήσης:
- Ανοίξτε τη βάνα του κρύου νερού **34**
- Εξαερώστε την εγκατάσταση ανοίγοντας αρκετές βρύσες ζεστού νερού.

Κύκλωμα θέρμανσης:
- Ανοίξτε τη βάνα πλήρωσης **36**
- Κλείστε τη βάνα όταν ο δείκτης του μανόμετρου **19** (εικ. 3) δείχνει πίεση μεγαλύτερη από εκείνη που ορίζεται στο κεφάλαιο 3
- Εξαερώστε την εγκατάσταση και αποκαταστήστε την πίεση.

Κύκλωμα αερίου
- Ανοίξτε τη βάνα αερίου **33**
- Εξαερώστε το κύκλωμα αερίου
- Ελέγξτε την απόδοση των διατάξεων στεγανότητας σε όλη τη γραμμή αερίου.

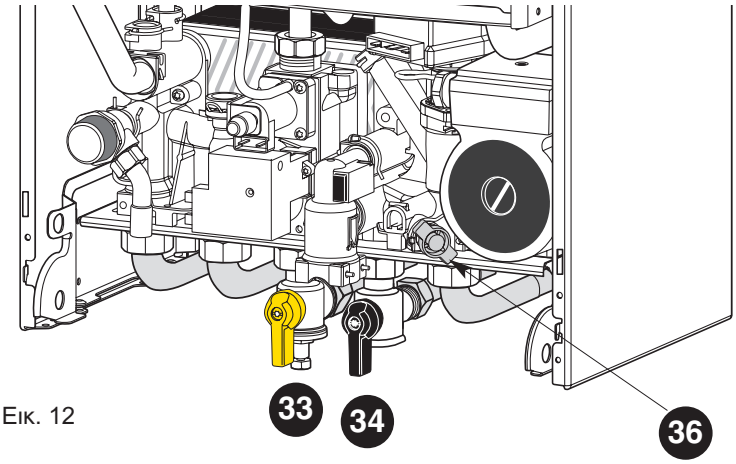

Εικ. 12

ΡΥΘΜΙΣΕΙΣ
Ο λέβητας διατίθεται με όλους τους διακόπτες ρύθμισης στη θέση **OFF** (εικ. 13) και τα ποτενσιόμετρα γυρισμένα τέρμα δεξιά.
Εάν η εγκατάσταση το απαιτεί, μπορείτε να αλλάξετε αυτές τις ρυθμίσεις.
Στην περίπτωση αυτή πρέπει να επέμβετε στο εσωτερικό της ηλεκτρικής μονάδας.
Αποσυνδέστε την τροφοδοσία του λέβητα, βγάλτε το περίβλημα και ανοίξτε το τροφοδοτικό πιέζοντας τα 2 μπουτόν **P** (εικ. 10). Τα πλήκτρα ρύθμισης βρίσκονται στην ηλεκτρονική πλακέτα πίσω από το κάλυμμα **E** (εικ. 11).
- Το **A1** επιτρέπει τη ρύθμιση του χρόνου καθυστέρησης ανάφλεξης από 30 τεγ έως 3 νιξ
ΤΑC: περίοδος κατά την οποία δεν επιτρέπεται η έναυση του καυστήρα κατά τη φάση ρύθμισης της θέρμανσης
- Το **A2** καμία λειτουργία
- Το **A3** επιτρέπει τη ρύθμιση της θερμοκρασίας αίτησης θέρμανσης στους 40°C όποια και αν είναι η θέση του διακόπτη ρύθμισης της θερμοκρασίας θέρμανσης **22** (εικ. 3)
- Το **A4** επιτρέπει τη λειτουργία θέρμανσης με ρύθμιση ή οξ/οζζ

- **B1** καμία λειτουργία
- **B2** καμία λειτουργία
- Το **B3** επιτρέπει τη ρύθμιση του χρόνου του ροοστάτη νερού οικιακής χρήσης από 0 έως 1,5 τεγ (κατά των υδραυλικών κρούσεων)
- Το **B4** επιτρέπει τη συνδυασμένη λειτουργία με **CELECTIC**. Στην περίπτωση αυτή πρέπει να αφαιρεθεί ο περιοριστής παροχής.
Ρύθμιση ΟΞ: η αίτηση ζεστού νερού οικιακής χρήσης ρυθμίζεται στους 65°C όποια και αν είναι η θέση του διακόπτη ρύθμισης θερμοκρασίας ζεστού νερού οικιακής χρήσης **21** (εικ. 3).

Σημείωση: μετά από διακοπή ή επαναρρύθμιση της πλακέτας, το ΤΑC ακυρώνεται επί 3 λεπτά.

- **P1**: potentiometer for reducing the heating power (see table page 11)
- **P2**: ποτενσιόμετρο που επιτρέπει τη ρύθμιση της ισχύος ανάφλεξης (12,7 kW - 24 FF)
- **P3**: καμία λειτουργία

Μετά τις ρυθμίσεις, τοποθετήστε το κάλυμμα **E**, κλείστε το καπάκι του τροφοδοτικού και το περίβλημα.

8. Θέση σε λειτουργία (συνέχεια)

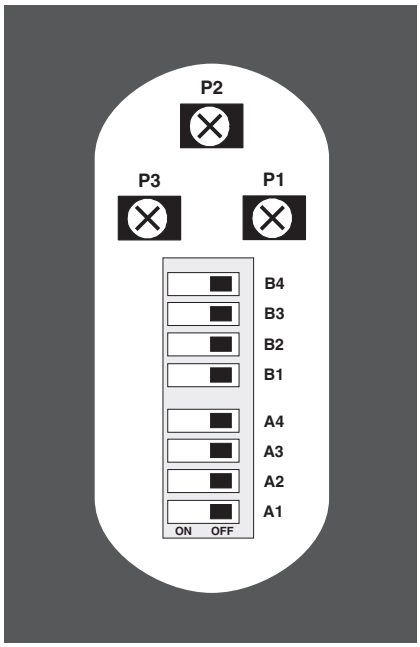

Προκαθορισμένες ρυθμίσεις

ON	OFF
Celectic	
Χρόνος ροοστάτη νερού οικιακής χρήσης 1,5 τεγ	Χρόνος ροοστάτη νερού οικιακής χρήσης 0 τεγ
Λειτουργία ON/OFF	Λειτουργία με ρύθμιση
Αίτηση θέρμανσης στους 40 °C	Αίτηση θέρμανσης από 35 έως 85°C
Καθυστέρηση ανάφλεξης 30 τεγ	Καθυστέρηση ανάφλεξης 3 νιξ

Εικ. 13

Ρύθμιση της ισχύος αερίου στον καυστήρα

Οι τιμές που εμφανίζονται στους πίνακες που ακολουθούν είναι ενδεικτικές για ονομαστική πίεση του αερίου τροφοδοσίας, ώστε να επιτρέπεται η ενδεχόμενη μείωση της ισχύος θέρμανσης του λέβητα αναλόγως με τις ανάγκες της εγκατάστασης. Δεν πρέπει να χρησιμοποιούνται για τον ακριβή υπολογισμό της ισχύος του λέβητα.

MX2 24 FF			
Αέριο:	**G20**	**ΠΡΟΠΑΝΙΟ**	**ΒΟΥΤΑΝΙΟ**
ωφέλιμη ισχύς (kW)	Πίεση εισόδου (mm CE)	Πίεση εισόδου (mm CE)	Πίεση εισόδου (mm CE)
10	25	74	55
12,7	38	117	89
16	57	182	137
20	86	276	204
24	120	390	282

9. Τοποθέτηση του περιβλήματος

Τοποθέτηση περιβλήματος

Πριν τοποθετήσετε το περίβλημα, βγάλτε το προστατευτικό φιλμ:
- Προσαρμόστε το κάλυμμα της πρόσοψης (εικ. 14)
- Προσαρμόστε τους γάντζους **N** του καλύμματος της πρόσοψης στους αντίστοιχους πείρους **R** των πλευρικών καλυμμάτων **M**

Ενέργεια **1**
- Συνδέστε το πάνω μέρος της πρόσοψης
- Κλείστε τους μεντεσέδες στερέωσης της πρόσοψης (εικ. 15)

Σημείωση: η τοποθέτηση των 2 βιδών ασφάλισης A είναι υποχρεωτική.

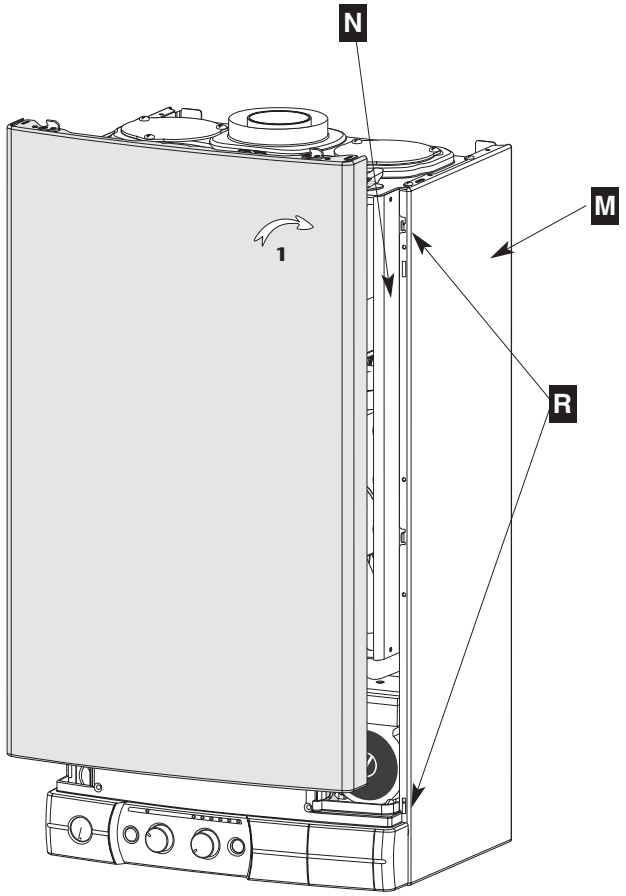

Εικ. 14

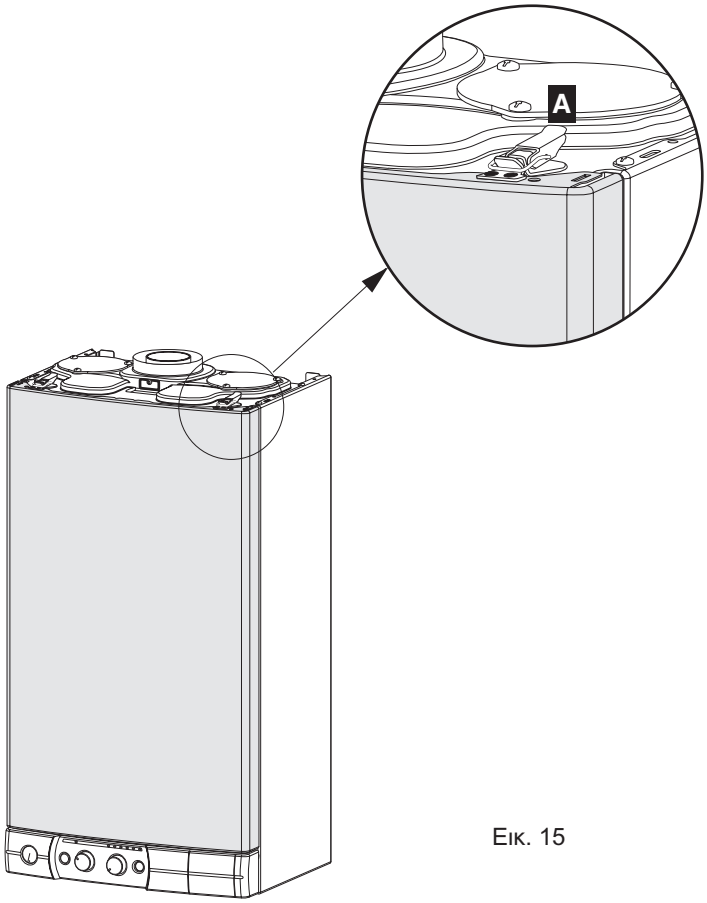

Εικ. 15

10. Μετατροπή αερίου

Σε περίπτωση προσαρμογής σε διαφορετικό τύπο αερίου από εκείνον για τον οποίο έχει ρυθμιστεί ο λέβητας, θα πρέπει να αντικαταστήσετε τα εξαρτήματα που αποστέλλονται με το κιτ μετατροπής καθώς και να ρυθμίσετε τη βαλβίδα του αερίου σύμφωνα με τις οδηγίες που ακολουθούν.

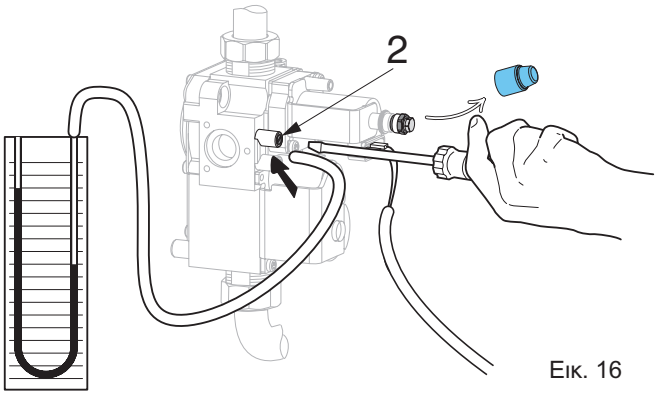

Εικ. 16

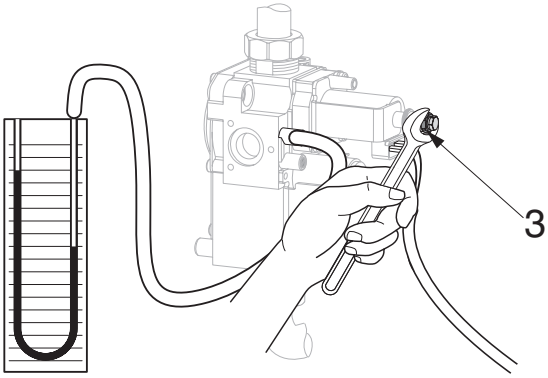

Εικ. 17

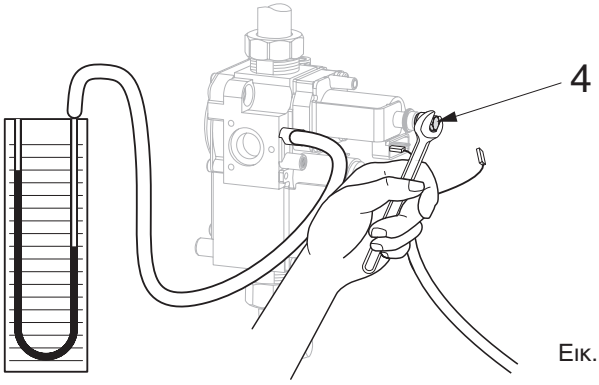

Εικ. 18

Ρύθμιση της ονομαστικής ισχύος

- Βγάλτε το καπάκι προστασίας από τις βίδες ρύθμισης (εικ. 16)
- Ξεβιδώστε τη βίδα **2** και τοποθετήστε στην παροχή πίεσης ένα σωλήνα συνδεδεμένο σε μανόμετρο (εικ. 16)
- Επιλέξτε τη λειτουργία στη μέγιστη ισχύ (βρύση ζεστού νερού ανοιχτή) και στο μέγιστο όριο
- Γυρίστε το παξιμάδι **3** με ένα κλειδί των 8 mm (εικ. 17) κρατώντας ακίνητη τη βίδα **4** και ρυθμίστε την πίεση στην τιμή που ορίζεται στον πίνακα **"ονομαστική ισχύς".**

Ρύθμιση ελάχιστης ισχύος

- Αποσυνδέστε ένα καλώδιο τροφοδοσίας της βαλβίδας (εικ. 18)
- Γυρίστε τη βίδα **4** με ένα κλειδί των 5 mm κρατώντας ακίνητο το παξιμάδι **3** (εικ. 18) και ρυθμίστε την πίεση στην τιμή που ορίζεται στον πίνακα **"ελάχιστη ισχύς".**
- Μετά τη ρύθμιση βιδώστε τη βίδα **2** και ελέγξτε τη στεγανότητας
- Τοποθετήστε το κάλυμμα προστασίας στις βίδες ρύθμισης.

Ρύθμιση ισχύος ανάφλεξης (μόνο στο μοντέλο FF)

Το ποτενσιόμετρο P2 (εικ. 13) του ολοκληρωμένου κυκλώματος επιτρέπει αυτήν τη ρύθμιση (12,7 kW - 24 FF)

Ονομαστική ισχύς

mm CE	G 20	G 30	G 31
24 kW FF	120	282	390

Ελάχιστη ισχύς

mm CE	G 20	G 30	G 31
24 kW FF	25	55	74

11. Αυτόματη διάγνωση

Σε περίπτωση ανώμαλης λειτουργίας της συσκευής, μία ή περισσότερες ενδεικτικές λυχνίες (**23**) αναβοσβήνουν υποδεικνύοντας τον τύπο του σφάλματος που ορίζεται στον ακόλουθο πίνακα.

ΚΩΔΙΚΟΣ						ΠΡΟΒΛΗΜΑ	ΠΛΗΡΟΦΟΡΙΑ
30	40	50	60	70	80		
❍	❍	❍	❍	❍	●	Διάταξη ασφαλείας από υπερθέρμανση	
❍	❍	❍	❍	●	●	Διάταξη ασφαλείας από ελαττωματική ανάφλεξη	
❍	❍	❍	●	❍	●		Αντιπαγωτική λειτουργία κυκλοφορητή
❍	❍	❍	●	●	❍		Αντιπαγωτική λειτουργία καυστήρα
❍	❍	❍	●	●	●	Απουσία κυκλοφορίας νερού	
❍	❍	●	❍	❍	❍	Ελαττωματική κυκλοφορία πρωτογενούς νερού	
❍	❍	●	❍	●	●	Θερμίστορ ροής θέρμανσης ανοιχτό	
❍	❍	●	●	❍	❍	Βραχυκύκλωμα θερμίστορ ροής θέρμανσης	
❍	❍	●	●	❍	●	Θερμίστορ επιστροφής θέρμανσης ανοιχτό	
❍	❍	●	●	●	❍	Βραχυκύκλωμα θερμίστορ επιστροφής θέρμανσης	
❍	●	❍	❍	●	❍		Προσπάθεια επανεκκίνησης
❍	●	❍	●	❍	❍	Πρόβλημα καλωδίωσης ή ασφάλειας 1,25 A	
❍	●	❍	●	❍	●	Διακοπή απαγωγής καυσαερίων	
❍	●	❍	●	●	❍	Δυσλειτουργία πιεζοστάτη καυσαερίων	
❍	●	●	●	●	●	Πρόβλημα επικοινωνίας με την πλακέτα	
●	❍	❍	❍	❍	❍	Πρόβλημα επικοινωνίας με την κεντρική πλακέτα	

❍ = **ενδεικτική λυχνία σβηστή**

● = **αναλαμπή ενδεικτικής λυχνίας**

12. Ειδικά χαρακτηριστικά

Φορά τοποθέτησης της βαλβίδας βς-παπ

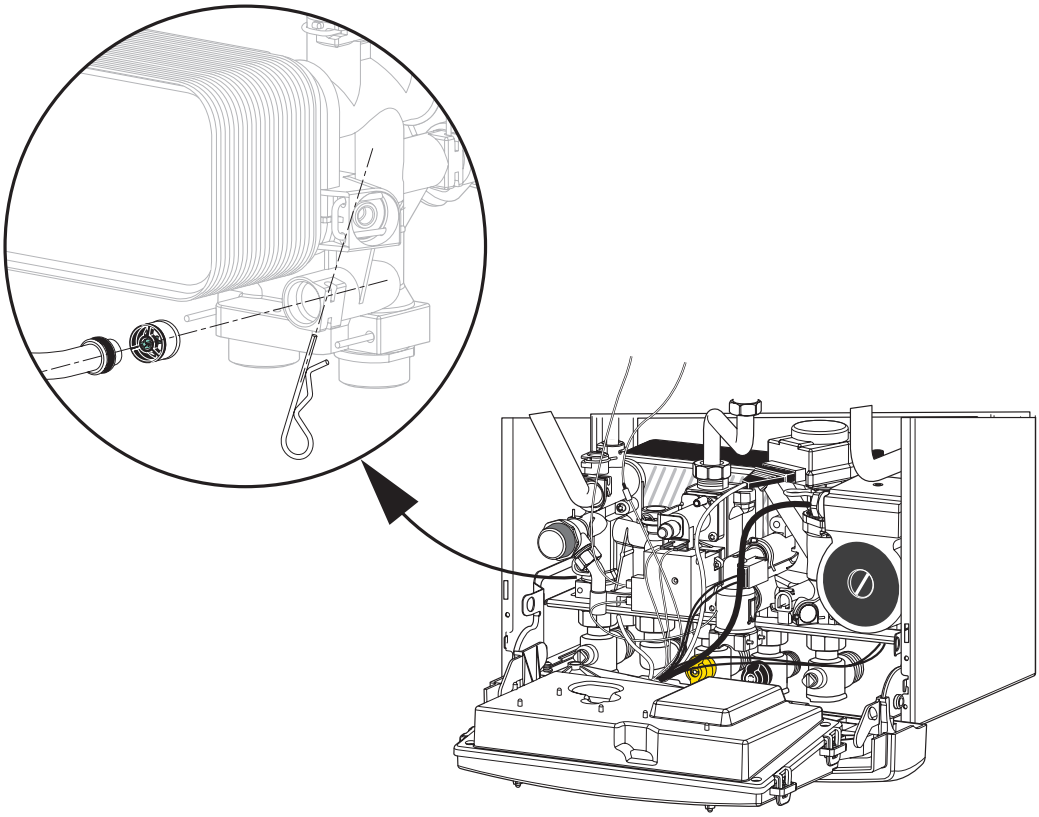

13. Χειριστήρια

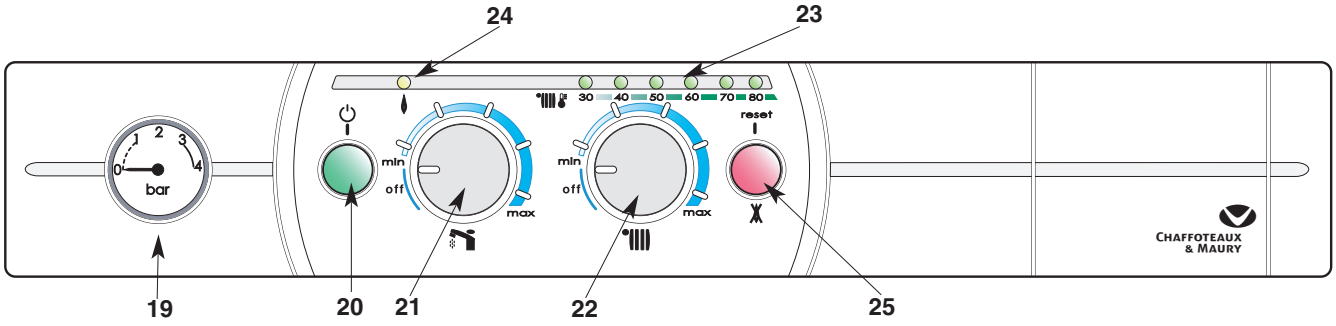

Εικ. 19

Πίνακας χειριστηρίων (εικ. 19)

19. - Μανόμετρο κυκλώματος θέρμανσης

20. - Μπουτόν ON/OFF και ενδεικτική λυχνία λειτουργίας

21.- Διακόπτης λειτουργίας και ρύθμισης θερμοκρασίας νερού οικιακής χρήσης

22.- Διακόπτης λειτουργίας και ρύθμισης θερμοκρασίας θέρμανσης

23.- Δείκτης θερμοκρασίας θέρμανσης και προβλημάτων λειτουργίας

24.- Πορτοκαλί ενδεικτική λυχνία λειτουργίας καυστήρα

25.- Μπουτόν επαναφοράς και κόκκινη ενδεικτική λυχνία εμπλοκής

Ρακόρ (εικ. 20)

33: Βάνα αερίου

34: Βάνα τροφοδοσίας κρύου νερού

36: Βάνα πλήρωσης

16: Βαλβίδα ασφαλείας θέρμανσης

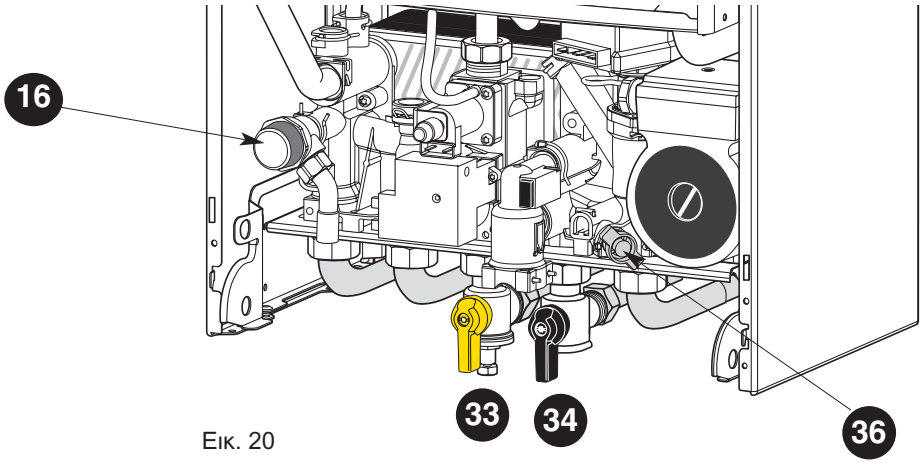

Εικ. 20

14. Χρήση

Έναυση

1. Βεβαιωθείτε ότι η βάνα του μετρητή αερίου είναι ανοιχτή και ότι ο λέβητας τροφοδοτείται ηλεκτρικά.

2. Βεβαιωθείτε ότι η πίεση στο κύκλωμα θέρμανσης είναι επαρκής: ο δείκτης του μανόμετρου μεταξύ 1,5 και 1,7 βασ.

3. Ανοίξτε τη βάνα τροφοδοσίας αερίου **33** (εικ. 20)

Ο λέβητας είναι έτοιμος για λειτουργία.

Προσοχή

Κατά την έναυση μετά από μεγάλο χρονικό διάστημα εκτός λειτουργίας, η ενδεχόμενη παρουσία αέρα στον αγωγό αερίου μπορεί να καθυστερήσει τις πρώτες αναφλέξεις.

Βλέπε παρ. **20 "Ανωμαλίες λειτουργίας"**.

Για παροχή ζεστού νερού και θέρμανση:

Πιέστε το μπουτόν **20** ON/OFF. Η πράσινη ενδεικτική λυχνία του μπουτόν ανάβει.

- Γυρίστε το διακόπτη **21** που επιτρέπει την παροχή ζεστού νερού οικιακής χρήσης όταν χρειάζεται. Ο διακόπτης αυτός επιτρέπει τη ρύθμιση της θερμοκρασίας του ζεστού νερού. Εάν υπάρχει ζήτηση ζεστού νερού, οι ενδεικτικές λυχνίες **23** ανάβουν ανά δύο διαδοχικά.

- Γυρίστε το διακόπτη **22** που επιτρέπει τη λειτουργία θέρμανσης. Ο διακόπτης αυτός επιτρέπει τη ρύθμιση της θερμοκρασίας του νερού θέρμανσης αναλόγως με τις εποχιακές ανάγκες. Ο δείκτης **23** εμφανίζει αυτήν τη θερμοκρασία.
  - Γυρίστε το διακόπτη **22**:
    - προς την ένδειξη Ναω με κρύο καιρό
    - προς την ένδειξη Νιξ με ήπιο καιρό.

Επίσης, εάν η κατοικία σας διαθέτει θερμοστάτη δωματίου, ρυθμίστε τον αναλόγως με την επιθυμητή εσωτερική θερμοκρασία.

Σημείωση: η πορτοκαλί ενδεικτική λυχνία **24** ανάβει κάθε φορά που ανάβει ο καυστήρας.

Διακοπή της θέρμανσης

- Γυρίστε το διακόπτη **22** στη θέση **OFF** . Στη θέση αυτή ο λέβητας παράγει μόνο ζεστό νερό.

Κατάσταση αναμονής

- Γυρίστε τους διακόπτες **21** και **22** στη θέση **OFF**, αφήνοντας το μπουτόν **20** (εικ. 19) σε θέση λειτουργίας. Η αντιπαγωτική λειτουργία του λέβητα παραμένει ενεργή.

Σβήσιμο του λέβητα

- Πιέστε το μπουτόν 20. Η ενδεικτική λυχνία σβήνει.
- Διακόψτε την ηλεκτρική τροφοδοσία του λέβητα.
- Διακόψτε την παροχή αερίου κλείνοντας τη βάνα **33** (εικ. 20).

15. Συντήρηση

Η ετήσια συντήρηση του λέβητα είναι υποχρεωτική βάσει της ισχύουσας νομοθεσίας.
Απευθυνθείτε σε εξειδικευμένο τεχνικό μια φορά το χρόνο για τον έλεγχο του λέβητα.
Για όλες τις επεμβάσεις συντήρησης του λέβητα συνάπτονται ειδικές ετήσιες συμβάσεις συντήρησης με τις τεχνικές μας υπηρεσίες. Για πληροφορίες απευθυνθείτε στο εξουσιοδοτημένο Σέρβις.
Η εγγύηση του κατασκευαστή που καλύπτει αστοχίες κατασκευής δεν πρέπει να συγχέεται με τις εργασίες συντήρησης.

16. Ασφάλεια απαγωγής των προϊόντων της καύσης

Ο λέβητας διαθέτει σύστημα ανίχνευσης της παροχής απαγωγής των καυσαερίων που επιτρέπει τη λειτουργία του καυστήρα. Σε περίπτωση παρατεταμένης ανεπάρκειας της παροχής, ο λέβητας τίθεται σε κατάσταση εμπλοκής ασφαλείας που επισημαίνεται από την αναλαμπή των ενδεικτικών λυχνιών 40, 60 και 80 (**23**).
Προσοχή: το σύστημα ελέγχου απαγωγής των καυσαερίων δεν πρέπει να απενεργοποιείται ή να τροποποιείται. Σε περίπτωση αντικατάστασης, ζητήστε γνήσια ανταλλακτικά.

17. Εγγύηση

Ο λέβητας καλύπτεται από εγγύηση. Το πιστοποιητικό εγγύησης διασαφηνίζει τους όρους.
Για να ισχύσει η εγγύηση ο λέβητας πρέπει να εγκατασταθεί, να ρυθμιστεί και να τεθεί σε λειτουργία από εξειδικευμένο τεχνικό.
Ο εξειδικευμένος εγκαταστάτης πρέπει να εφαρμόσει τις οδηγίες και τους ισχύοντες κανονισμούς.
Η πρώτη έναυση του λέβητα μπορεί να γίνει δωρεάν κατόπιν αιτήσεως από εξειδικευμένο τεχνικό του Σέρβις της **Chaffoteaux & Maury.**

18. Πρακτικές συμβουλές

Pump degumming system
With the boiler switched on (indicator light **20** lit), the circulating pump operates for 1 minute after any stop longer than 23 hours, irrespective of the boiler's operating mode, to prevent the pump from sticking.

Προληπτικά μέτρα σε περίπτωση παγετού
Απευθυνθείτε στον εγκαταστάτη ή στο Σέρβις για να σας υποδείξουν τα κατάλληλα μέτρα για την ασφάλειά σας.

- **Κύκλωμα νερού οικιακής χρήσης**
  Η εκκένωση του κυκλώματος νερού οικιακής χρήσης πρέπει να γίνει αφού κλείσετε το μετρητή του νερού και τη βάνα εισόδου κρύου νερού της εγκατάστασης:
  - Ανοίξτε μια βρύση ζεστού νερού
  - Λασκάρετε το παξιμάδι στο ρακόρ του κρύου νερού οικιακής χρήσης.

- **Κύκλωμα θέρμανσης**
  Εκτελέστε μία από τις ακόλουθες ενέργειες:
  1) Αδειάστε το κύκλωμα της εγκατάστασης θέρμανσης
  2) Προστατέψτε την εγκατάσταση θέρμανσης με αντιψυκτικό προϊόν. Ο περιοδικός έλεγχος του βαθμού προστασίας που παρέχει το αντιψυκτικό αποτελεί μια περαιτέρω εγγύηση
  3) Αφήστε την εγκατάσταση να λειτουργήσει με μειωμένη ταχύτητας γυρνώντας το θερμοστάτη δωματίου στη θέση “αντιπαγωτική λειτουργία” (μεταξύ 5 και 10 °C)
  4) Αφήστε το λέβητα συνδεδεμένο με την ηλεκτρική τροφοδοσία. Η συσκευή διαθέτει σύστημα προστασίας από τον παγετό που θέτει σε λειτουργία τον κυκλοφορητή και τον καυστήρα.

19. Τεχνικά χαρακτηριστικά

Μοντέλο			**MX2 24 FF**	
Ισχύς θέρμανσης		Pn	10 - 24 kW	
Ρυθμιζόμενη ισχύς ζεστού νερού οικιακής χρήσης		Pn max	24 kW	
Κατηγορία			II 2 E+3+	
Απαιτούμενη παροχή ανανέωσης αέρα για τροφοδοσία αέρα καύσης		V	43 m³h.	
Ειδική παροχή ζεστού νερού οικιακής χρήσης (ΔT: 30 K)		D	11.4 l/min.	
Παροχή ανάφλεξης ζεστού νερού οικιακής χρήσης			2 l/min.	
Ελάχιστη παροχή κυκλώματος θέρμανσης			300 l/h.	
Ελάχιστη πίεση για λειτουργία ζεστού νερού		Pw min	0.1 bar	
Μέγιστη πίεση κυκλώματος ζεστού νερού		Pw max	10 bar	
Μέγιστη πίεση κυκλώματος θέρμανσης		Pw max	3 bar	
Ρυθμιζόμενη θερμοκρασία λειτουργίας θέρμανσης			από 35 έως 85 °C	
Ρυθμιζόμενη θερμοκρασία			από 40 έως 60 °C	
Electric voltage			230 V, μονοφασικό - 50 Hz	
Ισχύς			150 W	
Ηλεκτρική προστασία			IP X4D	
Ονομαστική παροχή αερίου (15 °C-1013 mbar)			Μέγ. παροχή	Ελάχ. παροχή
		Qn	26.0 kW	12.0 kW
G 20	34.02 MJ/m³ στα 20 mbar	Vr	2.75 m³/h	1.27 m³/h
G 30	45.6 MJ/kg στα 28-30 mbar	Vr	2.05 kg/h	0.95 kg/h
G 31	46.4 MJ/kg 37 στα mbar	Vr	2.02 kg/h	0.93 kg/h
			Φυσ.	Προπ.
Ø μπεκ	Κανονισμός		NAT Gas 135	LPG Gas 80
	Μπεκ 1/100 mm		135	80
	Αριθ. μπεκ		11	11

Οι λέβητες έχουν μελετηθεί για λειτουργία με φυσικό αέριο ή υγραέριο. Η μετατροπή του αερίου πρέπει να γίνεται μόνον από εξειδικευμένο τεχνικό.

20. Ανωμαλίες λειτουργίας

Πρόβλημα	Αιτία	Λύση
Ο λέβητας δεν ανάβει	Διακοπή αερίου Διακοπή νερού Διακοπή ρεύματος	Κάνετε τους απαραίτητους ελέγχους (αέριο, νερό, διακόπτες, ασφάλειες...)
	Παρουσία νερού στο κύκλωμα αερίου	Μπορεί να παρουσιαστεί μετά από μεγάλο χρονικό διάστημα εκτός λειτουργίας. Επαναλάβετε τις ενέργειες του κεφ. 8.
	Διακοπή από επέμβαση του θερμοστάτη δωματίου	Ρυθμίστε το θερμοστάτη δωματίου
Κόκκινη ενδεικτική λυχνία αναμμένη. Διακοπή έκτακτης ανάγκης.		Περιμένετε λίγα λεπτά. Πιέστε το μπουτόν επαναφοράς **25** (εικ. 20): η κόκκινη ενδεικτική λυχνία σβήνει, ο κύκλος έναυσης επαναλαμβάνεται. Σε περίπτωση που το πρόβλημα παραμένει, απευθυνθείτε σε εξειδικευμένο τεχνικό.
Θόρυβος από την εγκατάσταση του λέβητα	Παρουσία αέρα ή ανεπαρκής πίεση	Αδειάστε την εγκατάσταση θέρμανσης και καθαρίστε την ή αποκαταστήστε την πίεση. Βλ. κεφ. 8.

Εάν οι λύσεις αυτές δεν έχουν αποτέλεσμα, απευθυνθείτε σε εξειδικευμένο τεχνικό.

CHAFFOTEAUX & MAURY
47 rue Aristide Briand
92532 LEVALLOIS PERRET Cedex, France
Consumer reception: Tel. 0033 147 59 80 60
Technical Assistance for Professionals: Tel. 0033 147 59 80 20
Marketing Services Fax: 0033 147 59 80 01
Technical Services Fax: 0033 147 59 80 02
www.chaffoteaux-maury.fr

1316462 - 10/2004